FASADA SŁUPOWO-RYGLOWA

PONZIO PF173

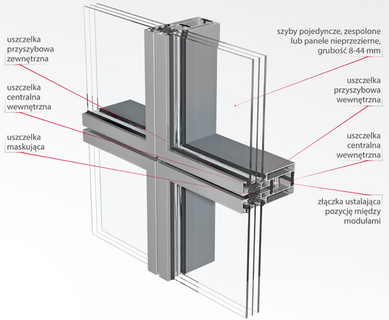

U_{cw} = 0,74 W/m²K

*obliczono dla elementu o wymiarach L 1200 x H 2500 mm i U_g = 0,5 W/m²K szyba dwukomorowa

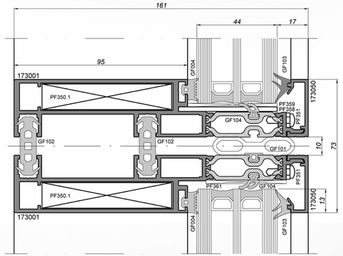

- system przeznaczony do wykonywania ścian osłonowych składających się z prefabrykowanych segmentów mocowanych do konstrukcji nośnej budynku
- umożliwia montaż gotowych segmentów na elewacji
- można go łączyć z innymi systemami Ponzio
- szerokość kształtowników systemowych ramy wynosi 31,5 mm, kształtownika poprzeczki 73 mm
- głębokość kształtowników systemowych ramy wynosi 95 mm

PARAMETRY TECHNICZNE

SYSTEM	Grubość wypełnienia (mm)	U_c (W/m²K)	U_w/U_f (W/m²K)	Przepuszczalność powietrza (Klasa)	Wodoszczelność (klasa)	Izolacyjność akustyczna (Klasa)	Odporność na uderzenie (Klasa)	Odporność na obciążenie wiatrem (Klasa)	Dopuszczenia Certyfikaty
SYSTEMY FASADOWE									
PONZIO PF152HI fasada słupowo-ryglowa	23 - 66	1,5	1,17 (U_f=1,0)	AE 2400	RE 2700	41 dB	E5/I5	2400 Pa E 3600 Pa	wstępne badania typu wg PN-EN 13830
PONZIO PF152HI PASSIVE fasada słupowo-ryglowa	38 - 66	1,0	0,62	AE 2400	RE 2700	41 dB	E5/I5	2400 Pa E 3600 Pa	wstępne badania typu wg PN-EN 13830
PONZIO PF152HI SLIM fasada słupowo-ryglowa	38 - 66	1,5	0,62	AE 2400	RE 2700	41 dB	E5/I5	2400 Pa E-3600 Pa	wstępne badania typu wg PN-EN 13830
PONZIO PF152SSG fasada semistrukturalna	28 - 70	1,3	0,64	AE 1200	RE 2550	-	E5/I5	2400 Pa E 3600 Pa	wstępne badania typu wg PN-EN 13830
PONZIO PF152IW fasada z oknem zintegrowanym	24 - 56	2,1	0,91	4	E 1200	-	E5/I5 R I FIX E4/I4 RU	C4 1600 Pa 2400 Pa	wstępne badania typu wg PN-EN 14351
PONZIO PF152WG ogród zimowy	8 - 54	-	-	-	-	-	-	-	-
PONZIO PF173 fasada segmentowa	8 - 44	2,1	0,74	-	-	-	-	-	-

* współczynniki przenikania ciepła U_c obliczono dla elementu o wymiarach 1200x2500 mm, U_g = 0,5 W/m²K, U_f = 1,0 W/m²K ramka SWISSPACER V - psi = 0,039 W/mK (dla szyb dwukomorowych), psi = 0,057 W/mK (dla szyb jednokomorowych)

www.ponzio.pl

Ponzio®

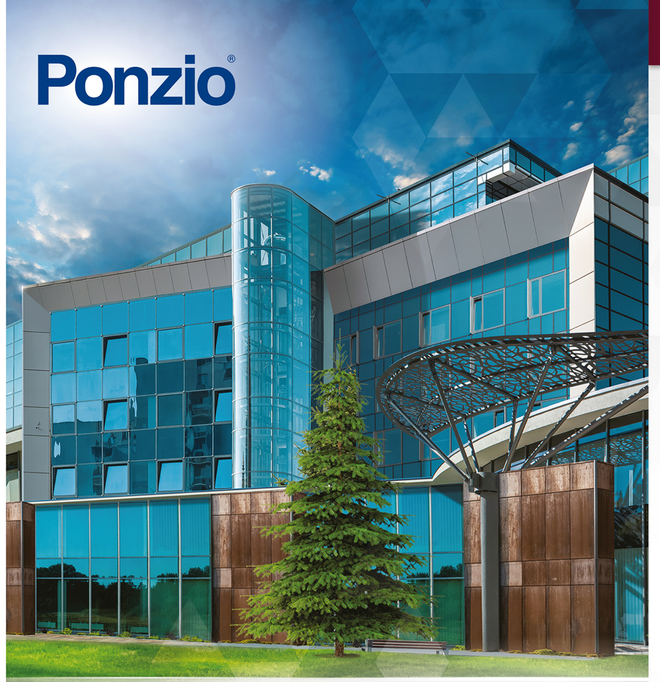

SYSTEMY ALUMINIOWE

FASADY

OGRODY ZIMOWE

PONZIO PF152WG

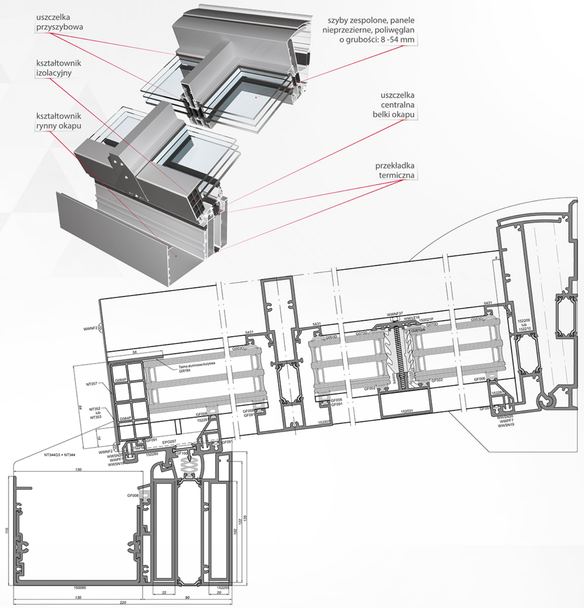

- system przeznaczony do wykonywania ogrodów zimowych i innych konstrukcji przestrzennych
- konstrukcja połaci dachowej systemu może być wykonana z zastosowaniem kształtowników fasadowych wykorzystywanych w systemie PF152 lub na bazie kształtowników systemowych PF152WG odwróconych krokwi
- całość oparta może być na słupach fasadowych, słupach z systemów okienno-drzwiowych, jak również na systemowych słupkach wzmocnionych PF152WG
- system krokwi dachowych umożliwia zastosowanie standardowych listew przyszybowych z systemów okienno-drzwiowych
- połączenie krokwi z ryglami odbywa się identycznie jak w przypadku systemu fasadowego PF152
- elementy połaci dachowej mocowane są za pomocą połączenia zawiasowego na belce przyściennej oraz za pomocą złączek systemowych na belce okapu z systemową rynną okapu
- nachylenie płaszczyzny dachu jest możliwe w granicach od 7 do 45 stopni względem poziomu
- pozwala na łączenie profili systemu PF152WG z pozostałymi systemami okienno-drzwiowymi i przesuwnymi Ponzio

FASADA SŁUPOWO-RYGLOWA

PONZIO PF152HI PASSIVE

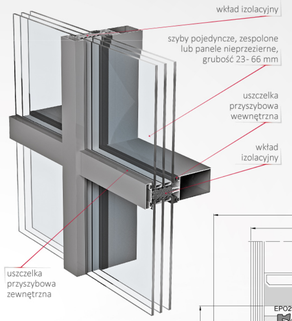

U_{cw} = 0,62 W/m²K
*obliczono dla elementu o wymiarach: L 1200 x H 2500 mm
U_g = 0,5 W/m²K, szyba dwukomorowa

U_{cw} = 1,17 W/m²K
*U_g = 1,0 W/m²K, szyba jednokomorowa

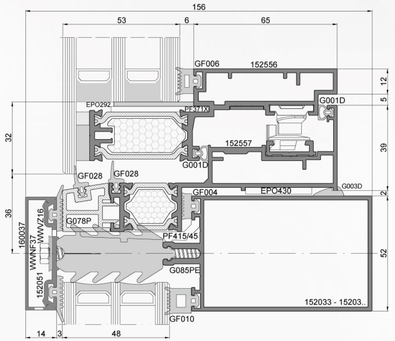

- system umożliwia wykonywanie lekkich ścian osłonowych słupowo-ryglowych
- szerokość słupów i rygli wynosi 52 mm
- szerokość listew maskujących zewnętrznych wynosi 51 mm
- system pozwala na osiągnięcie dobrej izolacyjności termicznej, akustycznej, wodoszczelności oraz wytrzymałości na obciążenie wiatrem
- wariant Ponzio PF152HI PASSIVE dzięki zastosowaniu specjalnej podkładki podszybowej pozwala na osiągnięcie jeszcze lepszych parametrów izolacyjności termicznej (Certifikat Passivhaus Institut w Darmstadt, klasa phA)
- system przewiduje rozwiązania z podkonstrukcją stalową i drewnianą
- możliwość zastosowania rozwiązań dla pasa nadprożowo-podokiennego o szczelności i izolacyjności ogniowej EI60
- system pozwala na swobodne kształtowanie elewacji pod względem geometrycznym i kolorystycznym
- możliwość wykonania w wersji „poziomej" lub „pionowej linii"
- możliwość zastosowania różnego typu zewnętrznych elementów dekoracyjnych
- możliwość gięcia profili
- powiązany z innymi systemami Ponzio

FASADA SŁUPOWO-RYGLOWA

PONZIO PF152 SLIM

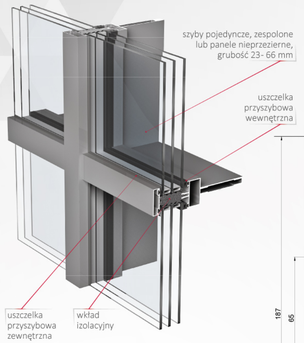

U_{cw} = 0,62 W/m²K
*obliczono dla elementu o wymiarach
L 1200 x H 2500 mm i U_g = 0,5 W/m²K
szyba dwukomorowa

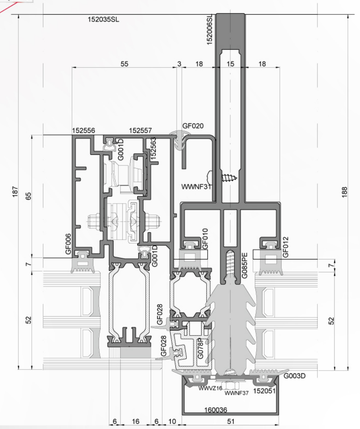

- system umożliwia wykonywanie lekkich ścian osłonowych słupowo-ryglowych
- szerokość zewnętrzna słupów i rygli wynosi 52 mm
- szerokość wewnętrzna (widoczna) słupów i rygli wynosi 15 mm
- szerokość listew maskujących zewnętrznych wynosi 51 mm
- system pozwala na osiągnięcie dobrej izolacyjności termicznej, akustycznej, wodoszczelności oraz wytrzymałości na obciążenie wiatrem (jest wersją PF152)
- system pozwala na swobodne kształtowanie elewacji pod względem geometrycznym i kolorystycznym
- możliwość wykonania w wersji „poziomej" lub „pionowej linii"
- możliwość zastosowania różnego typu zewnętrznych elementów dekoracyjnych
- powiązany z innymi systemami Ponzio

FASADA SEMISTRUKTURALNA

PONZIO PF152ESG

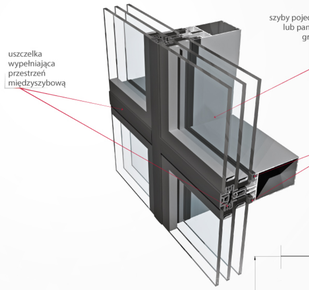

U_{cw} = 0,64 W/m²K
*obliczono dla elementu o wymiarach
L 1200 x H 2500 mm i U_g = 0,5 W/m²K
szyba dwukomorowa

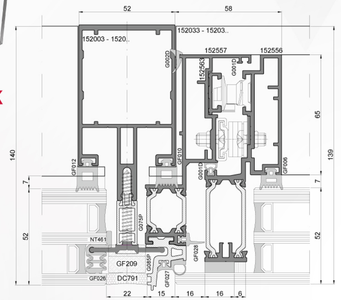

- ściana osłonowa bezramowa z systemem klejenia konstrukcyjnego szkła
- system przeznaczony do wykonywania lekkich ścian osłonowych i innych konstrukcji przestrzennych
- zastosowano konstrukcję nośną słupowo-ryglową systemu Ponzio PF152 i wchodzącą w jego skład szeroką gamę profili
- z zewnątrz system tworzy jednolitą, gładką ścianę szkła podzieloną pionowymi i poziomymi liniami o szerokości 22 mm (przy zastosowaniu silikonu) lub 28 mm (przy zastosowaniu uszczelki wypełniającej przestrzeń międzyszybową)
- istnieje możliwość zastosowania szklenia dwu i trzyszybowego
- możliwość wykonania obok siebie okien wychylnych, otwieranych niezależnie
- możliwość stosowania zespoleń 3-szybowych (do grubości szklenia 60 mm)
- możliwość gięcia profili

FASADA Z OKNEM ZINTEGROWANYM

PONZIO PF152IW

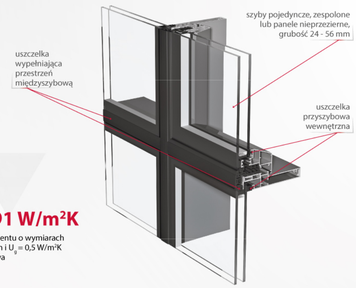

U_{cw} = 0,91 W/m²K
*obliczono dla elementu o wymiarach
L 1200 x H 2500 mm i U_g = 0,5 W/m²K
szyba dwukomorowa

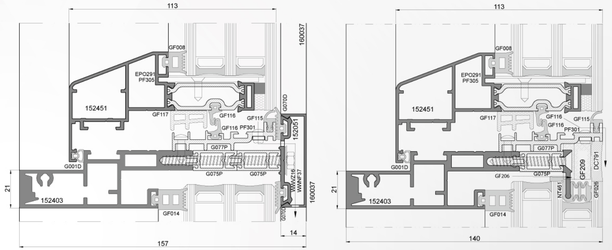

- system przeznaczony do wykonywania ścian słupowo-ryglowych lub ścian osłonowych z szkleniem strukturalnym
- Ponzio PF152IW jest wersją fasady Ponzio PF152ESG z możliwością wykonania niewidocznych okien otwieranych do wewnątrz
- możliwość wykonania konstrukcji płaskich
- szerokość kształtowników systemowych, zarówno słupów jak i rygli, wynosi 21 mm
- zaprojektowano trzy głębokości słupów (i rygli) 76 mm, 100 mm i 124 mm
- dla okna otwieranego do środka zaprojektowano skrzydła o głębokości 77 mm i 101 mm z możliwością szklenia w zakresie 24-56 mm